FC-40PE/45PE

FC-40PE	3PH TRIFASE
	1PH MONOFASE
FC-45PE	3PH TRIFASE

Sollevatore elettroidraulico a 2 colonne con bloccaggio elettrico automatico con semibase da 4.000 kg (**FC40PE**) o 4.500 kg (**FC45PE**).

Caratteristiche:

- Colonne più sicure e robuste grazie alle 14 pieghe
- Capacità di sollevamento:
  - **4.000 kg FC40PE**
  - **4.500 kg FC45PE.**
- Sistema di sgancio a cricchetto dalla colonna di azionamento
- Motore in alluminio per garantire durabilità.
- Test CE, test di carico dinamico al 120% e test di carico statico al 150%.

Dati Tecnici

- Alimentazione:
  - 220V / 380V 3PH 50Hz.
  - 110V / 220V 1PH 50Hz.
- Potenza: 2.2 Kw / 3 HP.
- Altezza di sollevamento: 1.980 mm.
- Tempo di salita: 50 s.
- Modalità di sblocco: rilascio automatico.

Sezione di colonna con 14 pieghe

Box di controllo elettronico

Blocco di sicurezza

Bracci oscilanti
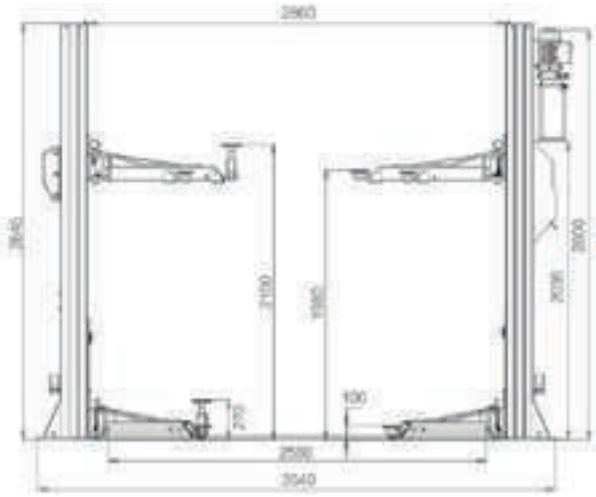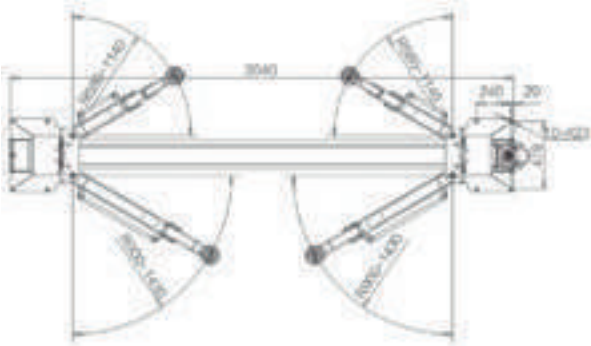
Tampone di gomma anti urto